Špičková technologie s moderním designem

deceuninck

Okenní profilový systém Elegante **Okna & Dveře**

reddot design award
winner 2019

GERMAN DESIGN AWARD SPECIAL 2019

www.deceuninck.cz

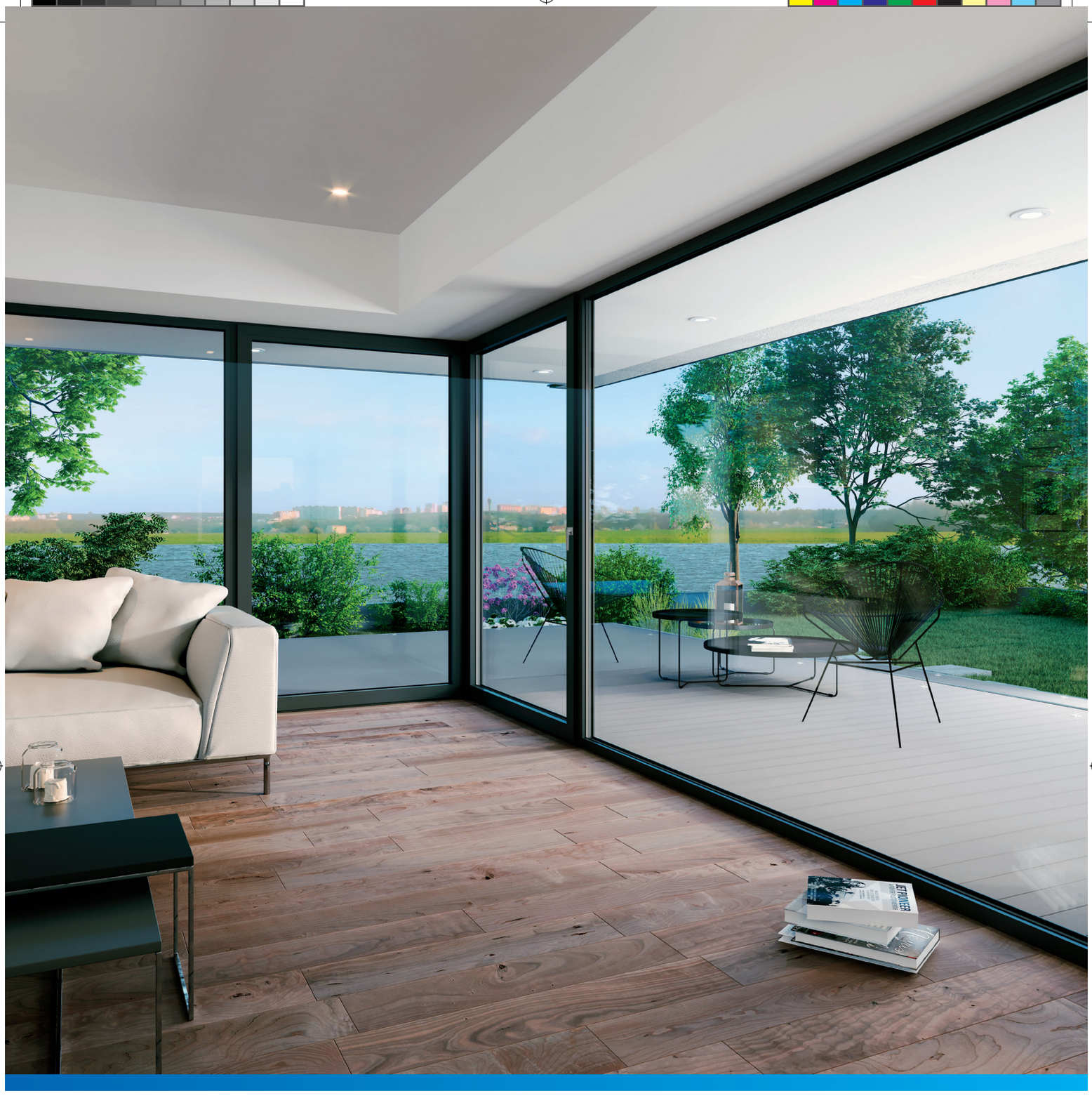

Elegante s předsazeným křídlem

Elegante s předsazeným křídlem a kulatou zasklívací lištou

Elegante s rovným křídlem

Elegantní, štíhlý, hranatý – technologie budoucnosti v designu nové generace

Okenní systém Elegante má vynikající tepelněizolační vlastnosti a díky recyklovanému jádru EcoPowerCore představuje ekologicky praktickou alternativu k hliníkovým oknům. Elegante přesvědčí i svým designem, a navíc se vyznačuje vynikající hodnotou tepelné izolace U_f = 0,93 W/m²K. Se stavební hloubkou 76 mm splňuje systém veškeré požadavky – jak pro novostavby, tak pro renovace.

Výjimečně štíhlý vzhled

Oceňovaný minimalistický design okenních profilů Elegante tvoří promyšlený systém: úzký, plošně lícovaný vzhled, hladké překryvy, nové hranaté zasklívací lišty a volitelně dodávané hliníkové kryty nebo vhodné dekory. Hliníkový vzhled okenních profilů dělá z Elegante okno nové generace.

Exkluzivně a futuristicky

Tak působí Elegante. A to nejen s hliníkovým opláštěním, ale i s každým módním odstínem – na výběr je ze 40 barevných fólií, vhodných pro všechny stavební styly. Široký barevný výběr umožňuje profilům Elegante trefit se do vkusu každého z nás.

Maximum světla

Okna s extrémně štíhlými profily Elegante vpouští do místnosti ještě více světla. Speciální technologie lepení umožňuje realizaci obzvlášť velkých, a přesto stabilních oken, která vytvářejí krásně slunné interiéry.

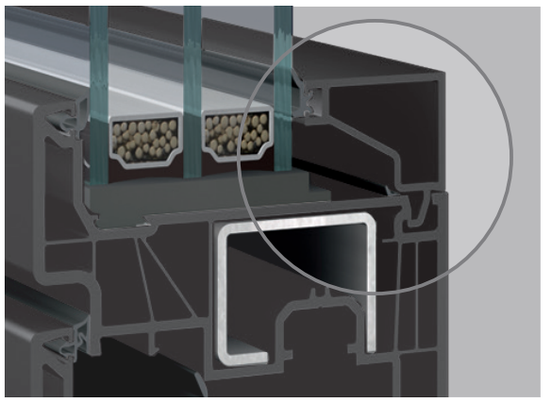

Moderní pravoúhlá zasklívací lišta

Odpověď na všechny výzvy: moderní design bez kompromisů

Rozdíly mezi Elegante a hliníkovými okny nejsou prakticky viditelné – PVC i hliníkové okenní profily poskytují domu stylový, elegantní a moderní vzhled i vynikající tepelněizolační vlastnosti. PVC profily jsou a budou vždy cenově výhodnější. Profily Elegante splňují nejen maximální nároky na tepelnou izolaci a standardy pro pasivní dům, jsou ale také obzvláště odolné vůči vlivům počasí. Kromě mnoha jasných faktů hovoří pro Elegante také jeden pocitový faktor: Plastové okno je příjemnější na dotyk než studený hliník.
Útulná atmosféra domova…

	Okna z profilového systému Elegante	Hliníková okna
Tepelně izolační vlastnosti	+	–
Nižší spotřeba primární energie	+	–
Udržitelnost	+	–
Příjemnější na dotyk	+	–
Cenová úroveň	+	–

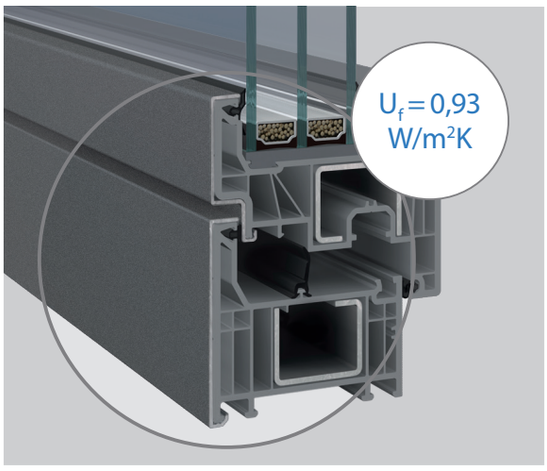

Elegante s hliníkovým krytím

Pokroková technologie pro nejlepší izolaci a optimální ochranu

Pěkný na pohled, ale se slabými parametry? To neplatí pro Elegante. U něj se za elegantním vzhledem skrývá špičková technologie. Elegante přesvědčí svými technickými vlastnostmi na plné čáře: výborné tepelně- a zvukověizolační vlastnosti, udržitelnost, bezbariérové použití i vyšší bezpečnost.

Úspory energie

Je dobře, když okna pomáhají šetřit energii. Systém středového těsnění Elegante podporuje špičkovou izolační hodnotu rámu 0,93 W/m²K. A při stavební hloubce pouze 76 mm je možné používat i extrémně silná skla do 70 mm. Elegante tedy bez problémů také splní standard pro pasivní dům.

Investice do udržitelnosti

Udržitelnost, kvalita, lepší mechanické vlastnosti – to všechno bez dalších nákladů: S technologií EcoPowerCore přispějete i k ochraně životního prostředí. Vysoce výkonné PVC z recyklovaného PVC granulátu se nachází v jádru okenních profilů a kromě nejlepších vlastností si navíc odnesete i dobrý pocit.

Konec každodenního hluku

Silné zasklení, které je možné u Elegante, zvyšuje nejen tepelnou izolaci, ale přispívá i ke zvukové izolaci. Rušivý a trvale obtěžující hluk zvenčí můžete s Elegante nechat za okny.

Elegantně jednotný

Elegance, styl a přímočarost v celém domě – s Elegante to není problém. Systém okenních profilů je zcela kompatibilní se zdvižně posuvnými dveřmi a domovními dveřmi Inoutic. Portfolio doplňuje vhodný stínicí systém. Tím docílíte jednotného vzhledu pro celý objekt.

Bezpečnost pro sebe a své blízké

Také v bezpečnosti dokáže Elegante bodovat: Systém hravě dosahuje odolnosti proti vloupání třídy RC2 – bezpečnostní třída, kterou pro okna doporučuje policie jako standardní. Bezpečnost navíc zvyšuje stabilní ocelové jádro v okenním profilu.

Práh budoucnosti

Při stavbě nebo renovaci myslete na praktičnost a nezapomínejte na bezbariérové prvky. Pro vhodné domovní a balkonové dveře je dostupný práh s výškou přejezdu nula centimetrů, vhodný jak pro novostavby, tak pro renovační projekty.

Pro pěkné, trvale udržitelné bydlení

Jsme inovativní, celosvětově působící společnost s jasnou misí – vytvářet efektivní řešení pro trvale udržitelné bydlení s co nejmenším ekologickým dopadem. Vyrábíme kvalitní PVC okenní a dveřní profilové systémy a patentovaný dřevoplastový materiál Twinson – na terasy, obložení fasád a střechy. Naším cílem je vyvíjet nadčasové produkty a už dnes splňovat budoucí požadavky na design, výkon a ekologickou bilanci. Informace o nás a našich produktech najdete na www.deceuninck.cz.

VÁŠ PARTNER DECEUNINCK

deceuninck

innovation · ecology · design

Building a sustainable home

Inoutic/Deceuninck, spol. s r. o.
Tuřanka 1519/115 a · Brno-Slatina 627 00 · Czech Republic
T +420 547 427 777 · F +420 547 427 779
info@deceuninck.cz · **www.deceuninck.cz**

82593-8111 – DECEUNINCK CZ 04/19